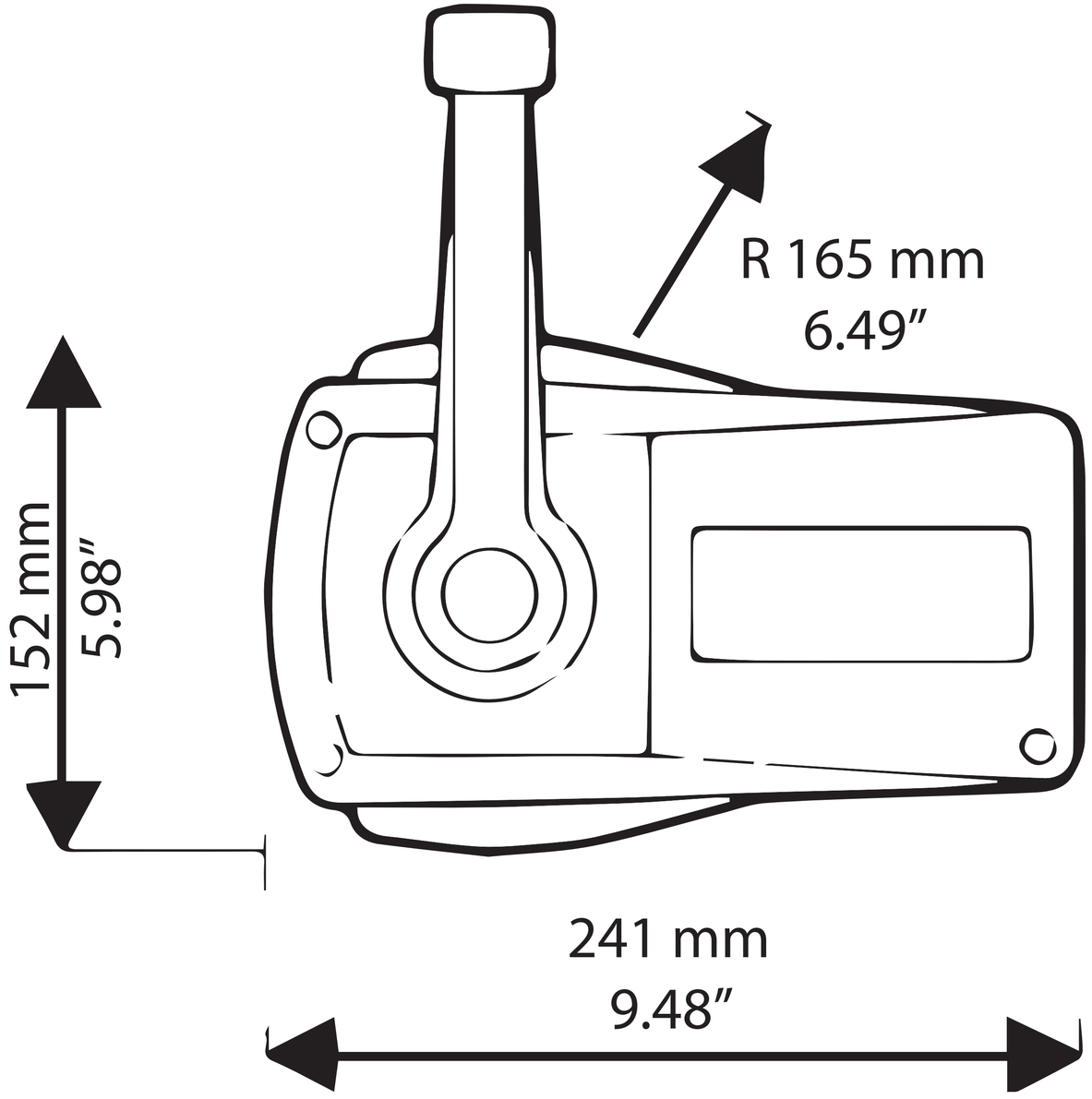
R 165 mm
6.49″
152 mm
5.98″
241 mm
9.48″

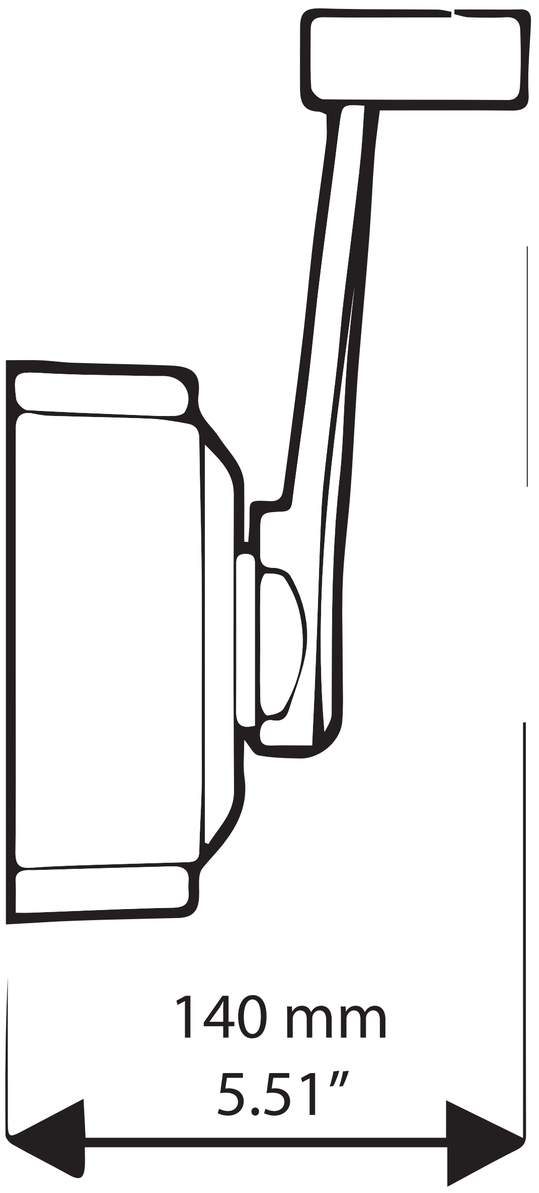
140 mm
5.51″