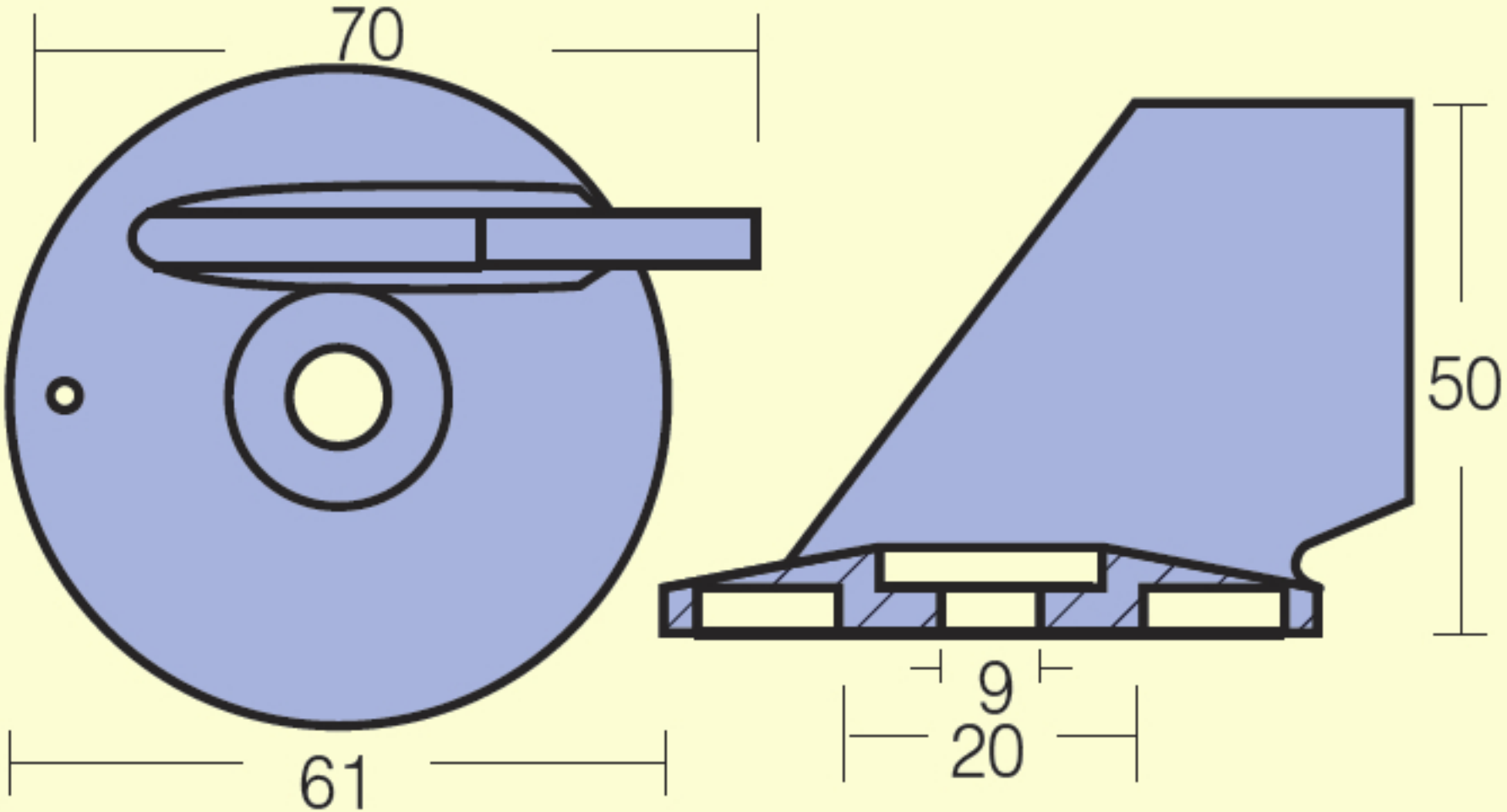
70
50
9
20
61