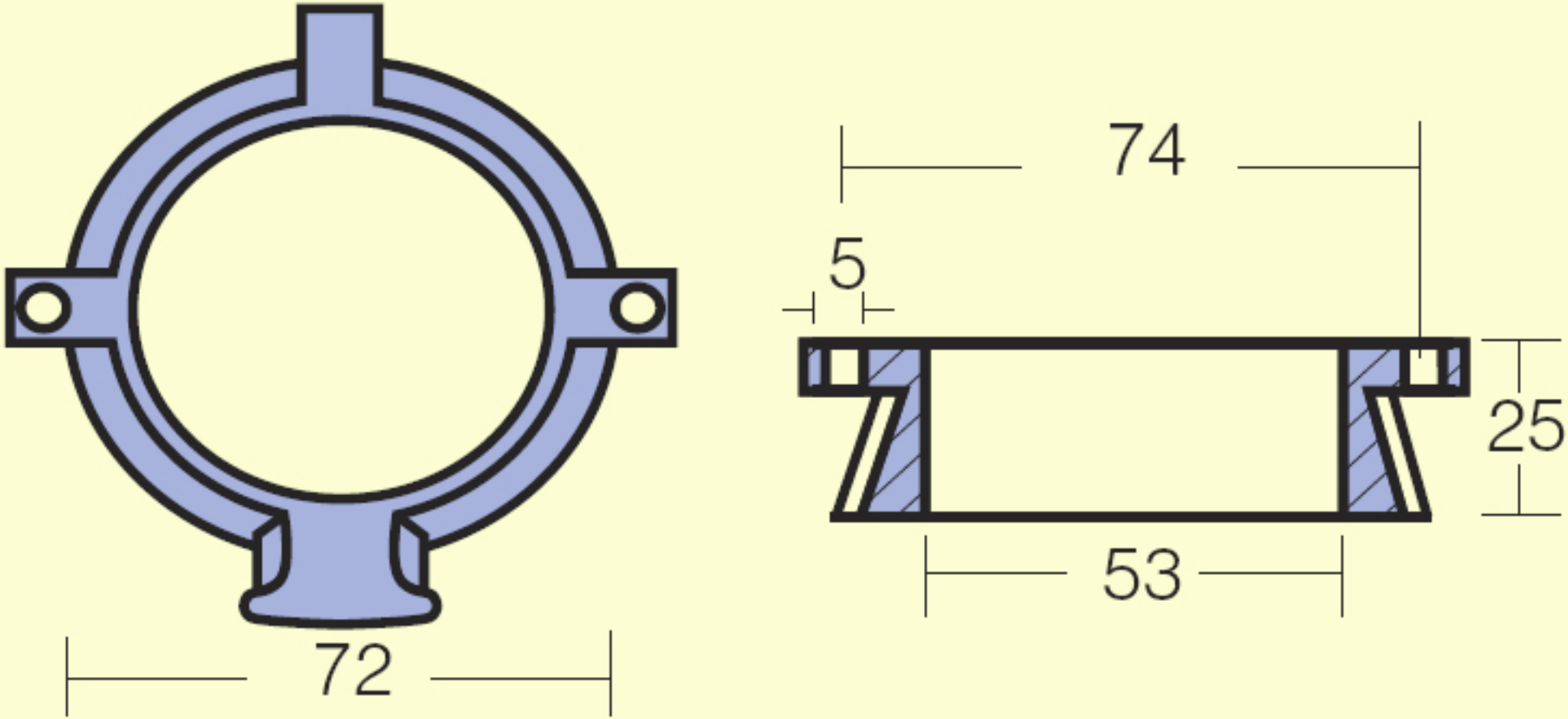
74
5
25
53
72