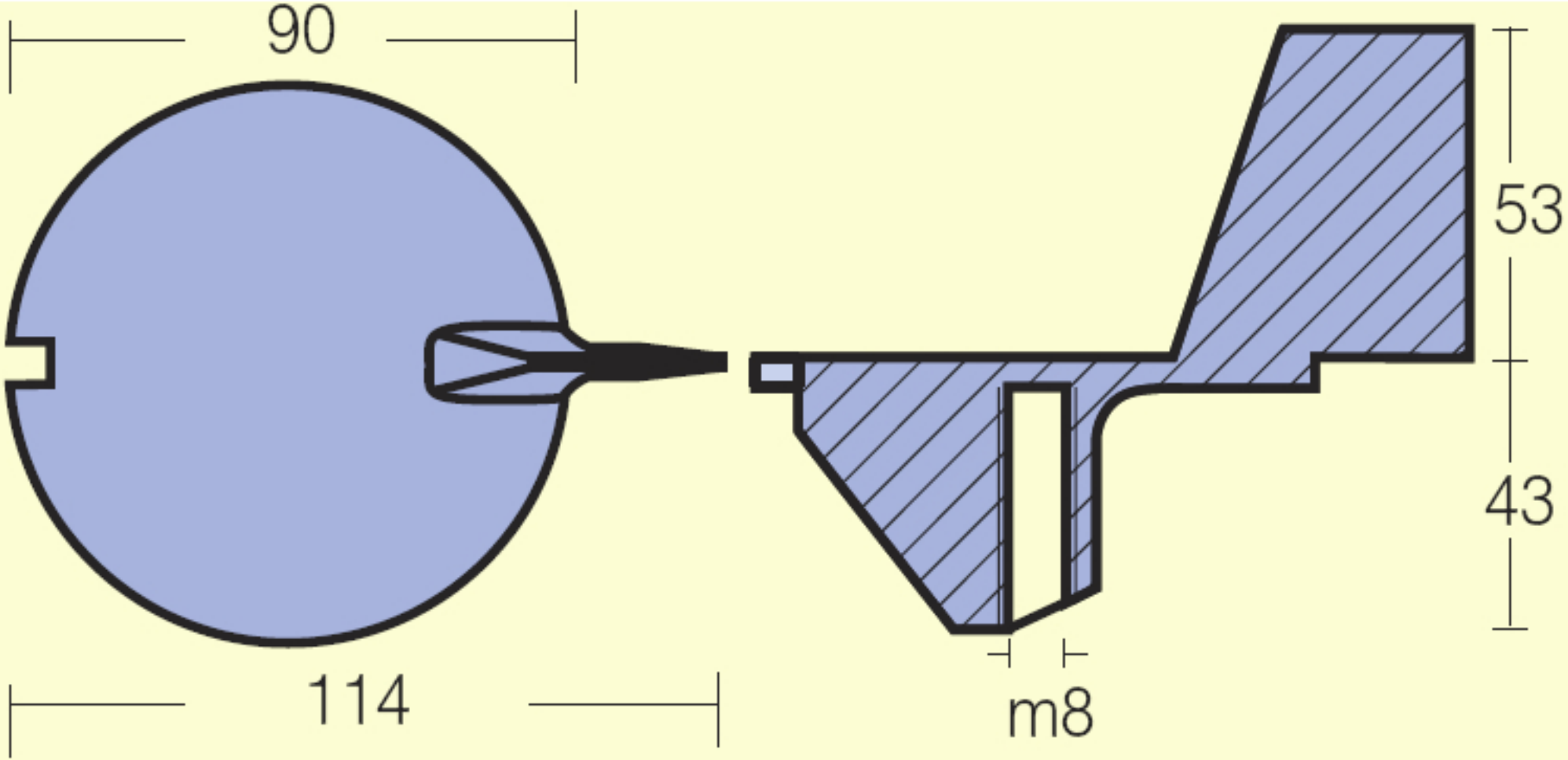
90
53
43
114
m8