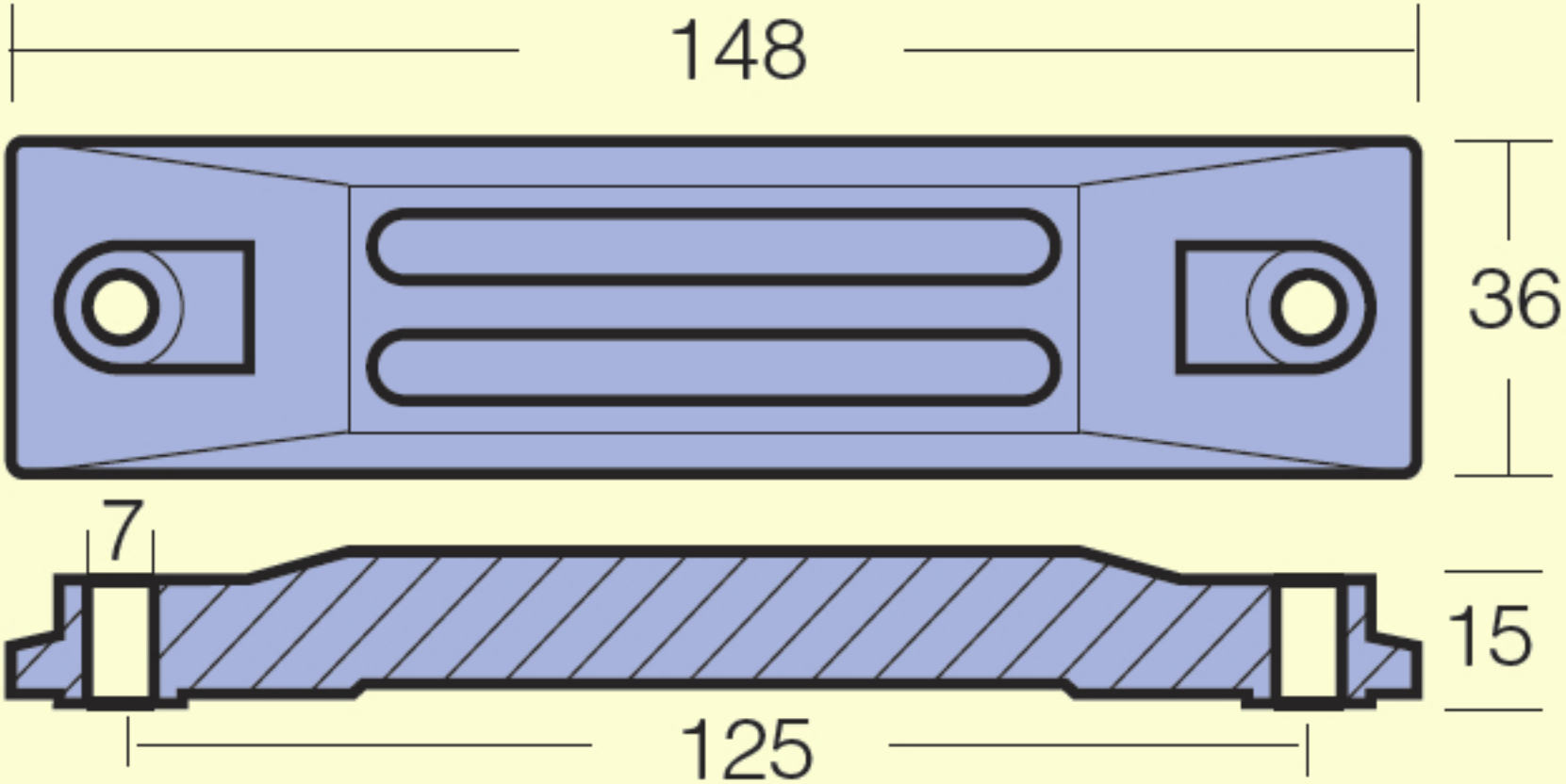
148
36
7
15
125